1 - 1 (1:10)

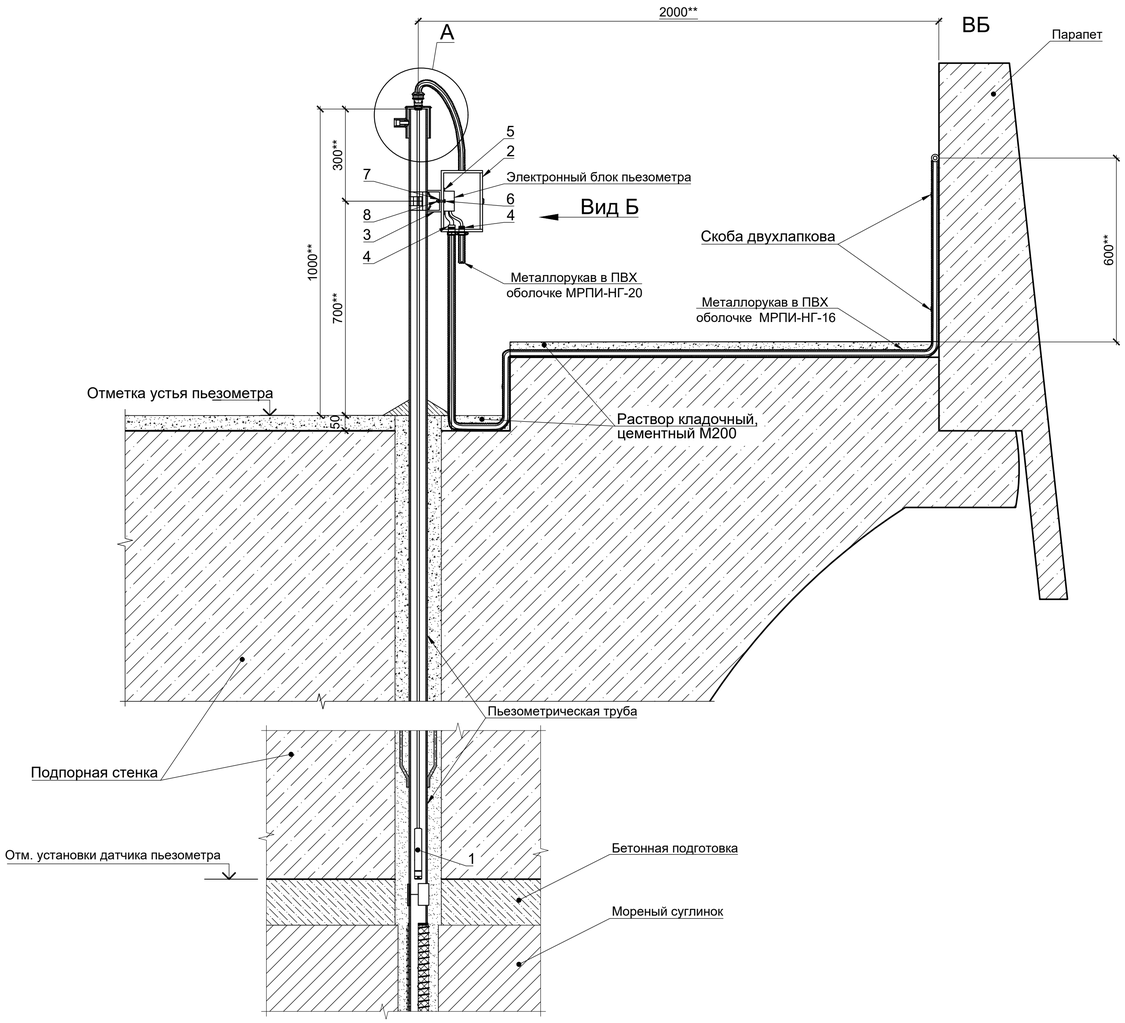

* Отметки даны для справки
** Размеры для справки

А (1:2)

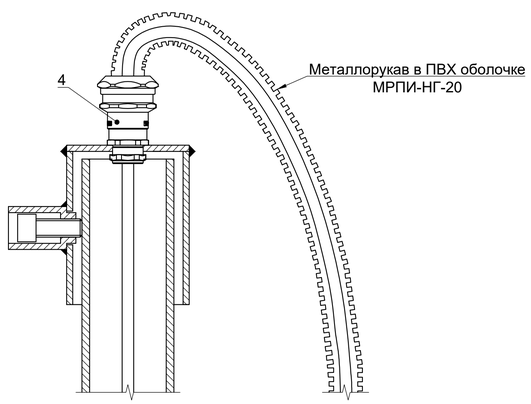

Схема подключения

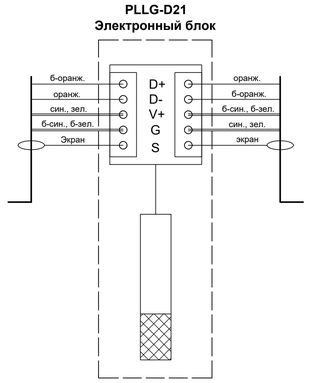

Вид Б (1:2)

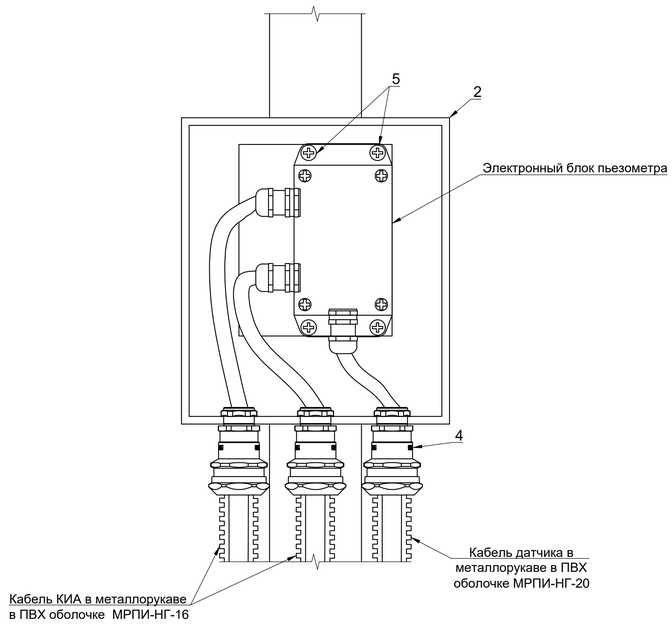

Спецификация

№ пп.	Обозначение	Наименование	Количество	Масса ед., кг	Примечание
		Измерительные устройства			
1*		Погружной датчик уровня PLLG-D21-A-3-01-1 с кабелем с воздушной трубкой, 24AWG	1	0,40	шт.
		Оборудование			
2		Шкаф ЩМП0000 IP54 200х175х135 светло-серый с монтажной платой	1		шт.
3		Комплект крепления ЦМО EMW-KKC-200-300	1		шт.
		Кабельные изделия			
4		Ввод кабельный ВК-М20-16-МР20 IP68 zeta30013 ЗЭТАРУС	4		шт.
		Стандартные изделия			
5		Саморез металл/металл 4.2х16 сверлоконечный цинк	4		шт.
6		Болт М8х25 DIN 933	2		шт.
7		Гайка М8 DIN 934	2		шт.
8		Шайба 8 DIN 9021	4		шт.
		Материалы			
		Металлорукав в ПВХ оболочке МРПИ-НГ-20	0,90		м
		Наконечник НШВИ	4		шт.

* - смотри чертеж № 3-ТПИР-ПИР-2023-ИОС.ГЧ лист 6 спецификация поз. №№ 1-6

Указания по установке:

1. В защитной крышке пьезометра производится сверление отверстия диаметром 20 мм под прокладку кабеля от датчика.
2. Затем, в пьезометрическую трубу пьезометра опускается погружной датчик уровня PLLG-D21-A-3-01-1 (поз. 1).
3. В защитной крышке пьезометра производится монтаж кабельных вводов (поз. 5) для кабелей с воздушной трубкой.
4. На оголовок пьезометра монтируется комплект крепления (поз. 3) с последующем монтажом шкафа (поз. 2), с помощью болтов (поз.9), гаек (поз.10) шайб (поз.11).
5. На шкаф производится монтаж кабельных вводов (поз. 5, 6).
6. В шкаф (поз. 2) устанавливается рейка (поз. 4) на которую крепиться электронный блок пьезометра.
7. Кабель от датчика в металлорукаве в ПВХ оболочке МРПИ-НГ-22 протягивается до шкафа (поз. 2).
8. Далее кабель заводится в электронный блок пьезометра, предворительно обжатом наконечниками НШВИ.
9. По завершению работ составляется акт на выполненные работы, с указанием отметки установки датчика и нулевыми значениями.
10. Установку датчика производить при участии представителя Заказчика.

Спецификация датчиков

№ пп	Проектный номер КИА	Отметка установки датчика, м	Длина кабеля датчика, м	Примечание
1	ПОБ.1	241,350	30,00	
2	ПОБ.2	240,350	31,00	
3	ПОБ.3	242,500	28,50	
4	ПОБ.4	241,500	29,50	
5	ПОБ.5	242,500	28,50	
6	ПОБ.6	241,500	29,50	
7	ПОБ.7	242,500	28,50	
8	ПОБ.8	241,500	29,50	
9	ПОБ.9	242,500	28,50	
10	ПОБ.10	241,500	29,50	
11	ПОБ.11	249,500	21,50	
12	ПОБ.12	248,500	22,50	

Примечание:

1. По данному чертежу производится установка 12 датчиков пьезометра.
2. Спецификация приведена на установку 1 датчика пьезометра.
3. Размеры на чертеже даны в миллиметрах, отметки в метрах.

Согласовано

Взам. инв. №

Подп. и дата

Инв. № подл.

						3-ТПИР-ПИР-2023-ИОС.РД.ОАП	
						Загорская ГАЭС	
Изм.	Кол. уч.	Лист	№ док.	Подп.	Дата		
Разработал		Зимин			18.10.24	Модернизация пьезометрической сети Загорской ГАЭС. Автоматизация пьезометров на водоприемнике	Стадия: Р; Лист: ; Листов: 1
Проверил		Галошина			18.10.24		
Н. контр.		Бадмаев			18.10.24	Конструкция оголовка автоматизированного пьезометра безнапорного	ООО "Прото-Проект" 2024
ГИП		Костюрин			18.10.24		

Формат А1